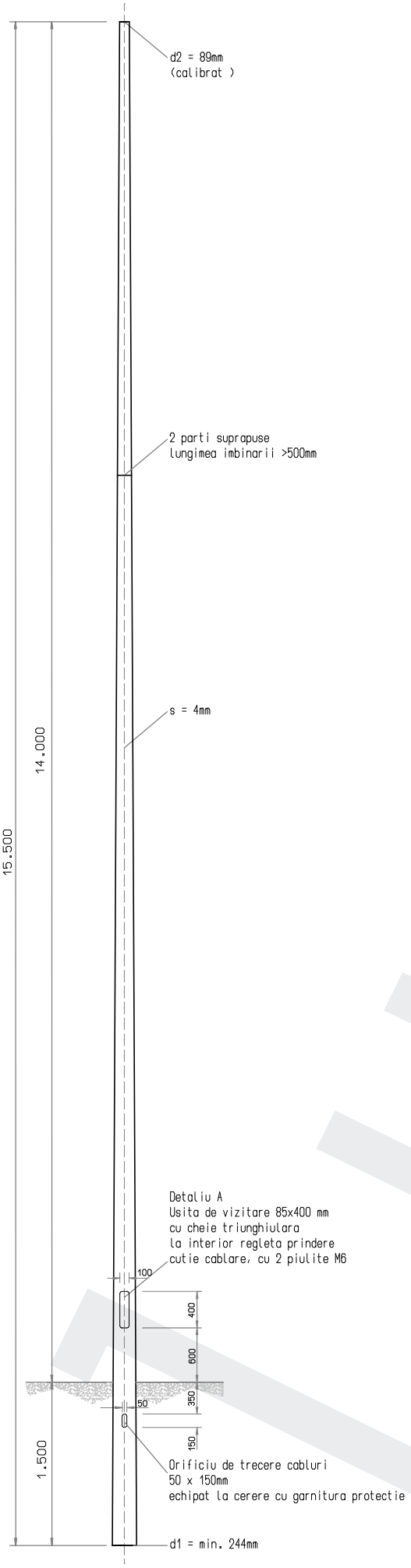

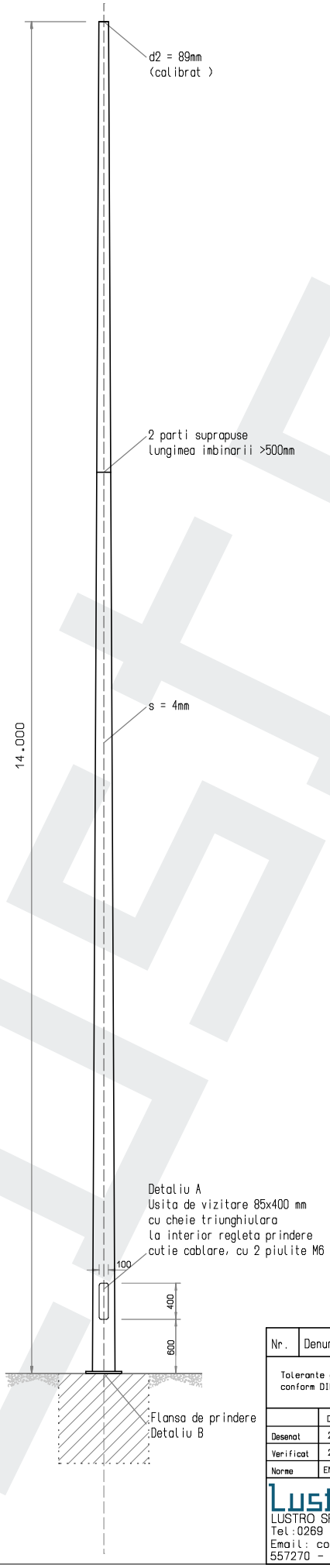

DETALIU A - USITA DE VIZITARE

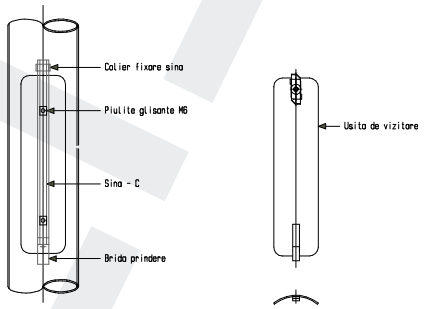

DETALIU B - FLANSA DE PRINDERE

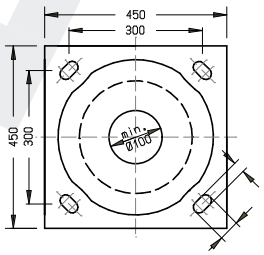

VEDERE IN SECTIUNE

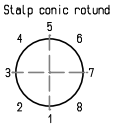

BULON DE FIXARE STALP REFLECTOARE

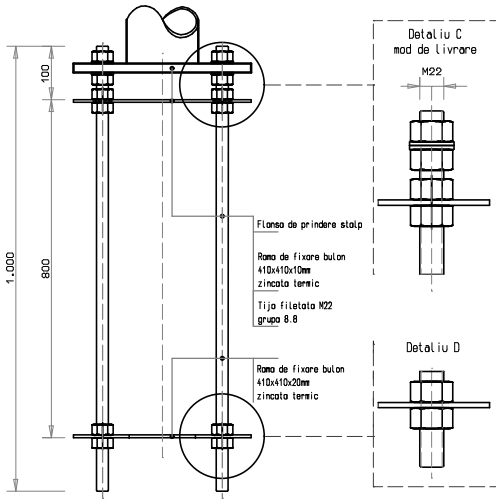

Fisa tehnica prezentata aici este cu titlu informativ. Stalpii sunt executati conform EN40 si standardelor complementare acestui de tip de constructie. In functie de aplicatie se recomanda alegerea diametrului si grosimii de perete corespunzatoare, date de incarcarile la care este supus stalpul si zona de vant in care se monteaza acesta. Pentru mai multe informatii contactati-ne: Lustro s.r.l.

Nr.	Denumire	Nr. desen	Scara
Tolerante generale conform DIN EN40		Suprafetele zincate termic	Material:
			Descriere produs: Stalp conic rotund - fixare cu fundatie ingropata - fixare cu flansa de prindere - detalii & accesorii
	Data	Nume	
Desenat	2012	Patru A.	
Verificat	2012	Gandila A.	
Norme	EN40 / DIN EN ISO 1461 / DIN EN 18800		

Lustro
LUSTRO SRL - stalpi metalici & constructii speciale
Tel:0269 228 005 ; Fax:0269 577 313
Email: contact@lustro.ro
557270 - Sura Mica, Sibiu, Romania

Denumire desen: KLM 140/89/4

Proiect :

Drepturi de autor / reprezentant: Lustro s.r.l.